

V642 Tumba

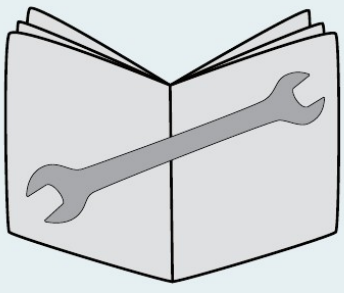

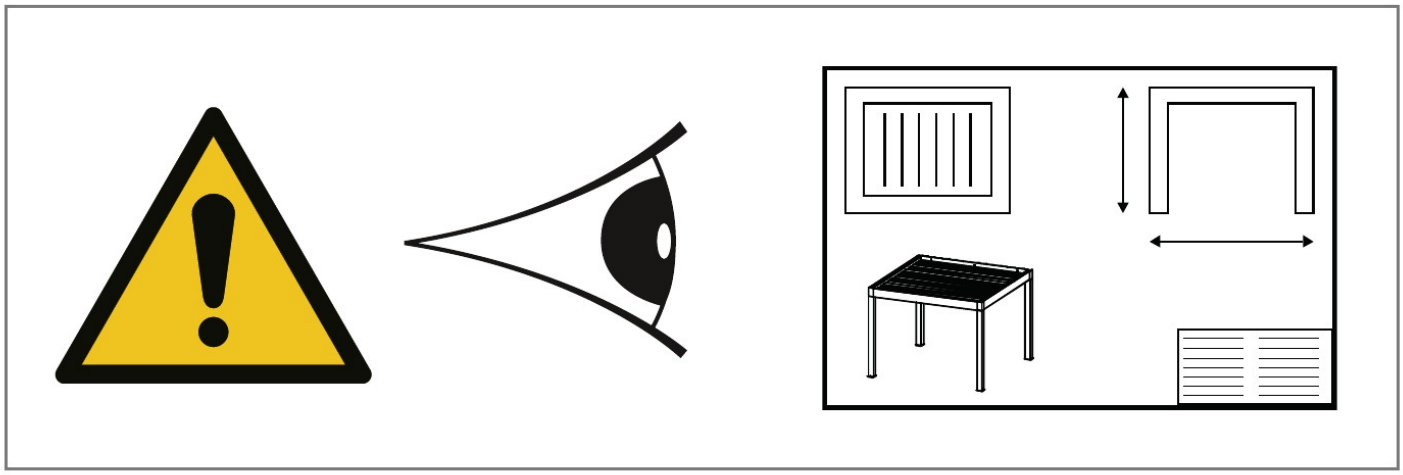

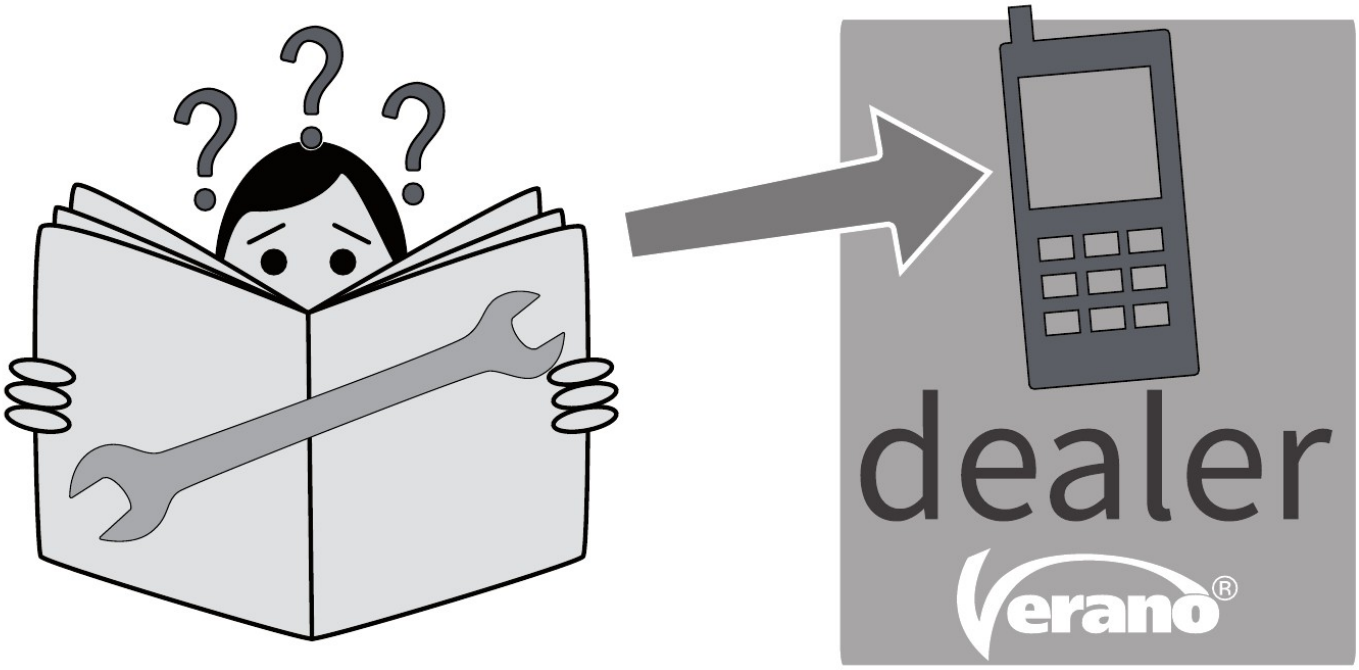

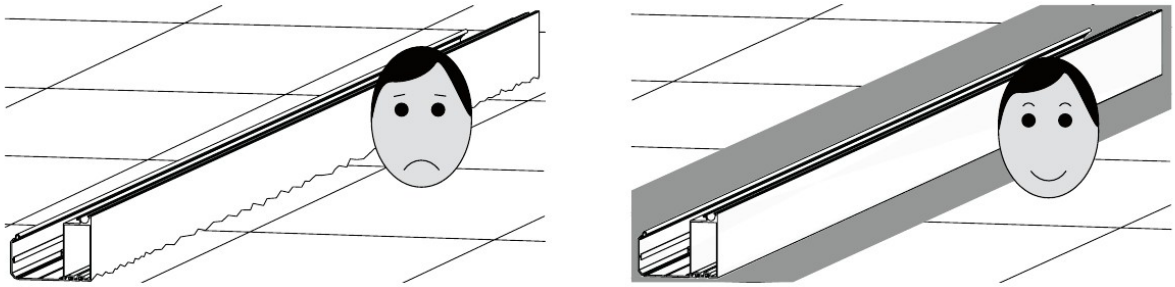







Zuurvrij	Fout	Goed
Acid-free	Wrong	Right
Sin ácido	No es bueno	Bueno
Säurefrei	Falsch	Recht
Sans acide	Pas bien	Bien



Algemene waarschuwing
Als u het Verano® product zelf monteert, is dat voor uw eigen risico. Gebruik deze instructie slechts als een hulpmiddel en alleen bij montage van dit specifieke Verano® product. Mocht u er zelf niet uitkomen, dan kunt u altijd kiezen voor professionele montage. Het montageteam van uw Verano® dealer staat graag voor u klaar.

Pas op voor beschadigingen
Gebruik geen mes of ander scherp voorwerp bij het openen van de verpakking. De inhoud zou beschadigd kunnen raken. Leg de inhoud op een zachte ondergrond.
Pas op wanneer u gaat boren. Vallend boorgruis kan beschadigingen veroorzaken.

Controleer of de gevel vlak is.
Drukfouten, fouten en technische wijzigingen voorbehouden.

General warning
If you assemble the Verano® product yourself, it is at your own risk. Use this instruction only as a tool and only when mounting this specific Verano® product. If you cannot solve it yourself, you can always opt for professional assembly. The Verano® dealer assembly team is happy to assist you.

Watch out for damages
Do not use a knife or other sharp object when opening the package. The content could be damaged. Place the contents on a soft surface.
Be careful when you drill. Falling drill cuttings can cause damage.

Make sure the wall is flat.
Printing errors, errors and technical changes reserved.

Algemeine warnung
Wenn Sie das Verano®-Produkt selbst zusammenbauen, erfolgt dies auf eigenes Risiko. Verwenden Sie diese Anweisung nur als Werkzeug und nur bei der Montage dieses speziellen Verano®-Produkts. Wenn Sie es nicht selbst lösen können, können Sie sich jederzeit dafür entscheiden professionelle Montage. Das Verano®-Händlerteam hilft Ihnen gerne weiter.

Achten Sie auf schäden
Verwenden Sie zum Öffnen der Verpackung kein Messer oder einen anderen scharfen Gegenstand. Der Inhalt könnte beschädigt werden. Legen Sie den Inhalt auf eine weiche Oberfläche.
Seien Sie vorsichtig beim Bohren. Fallende Bohrspäne können Schäden verursachen.

Überprüfen Sie, ob die Fassade flach ist.
Druckfehler, Fehler und technische Änderungen vorbehalten.

Avertissement général
Si vous assemblez vous-même le produit Verano®, c'est à vos risques et périls. Utilisez cette instruction uniquement comme un outil et uniquement lors du montage de ce produit Verano® spécifique. Si vous ne pouvez pas le résoudre vous-même, vous pouvez toujours opter pour montage professionnel. L'équipe d'assemblage des concessionnaires Verano® est heureuse de vous aider.

Attention aux dommages
N'utilisez pas de couteau ou autre objet pointu pour ouvrir l'emballage. Le contenu pourrait être endommagé. Placez le contenu sur une surface douce.
Soyez prudent lorsque vous percez. La chute de déblais de forage peut causer des dommages.

Vérifiez si la façade est plate.
Erreurs d'impression, erreurs et modifications techniques réservées.

Advertencia general
Si ensambla el producto Verano® usted mismo, es bajo su propio riesgo. Use esta instrucción solo como herramienta y solo al montar este producto específico de Verano®. Si no puede resolverlo usted mismo, siempre puede optar por montaje profesional El equipo de montaje de distribuidores de Verano® se complace en ayudarlo.

Cuidado con los daños
No use un cuchillo u otro objeto afilado al abrir el paquete. El contenido podría estar dañado. Coloque el contenido en una superficie suave.
Ten cuidado cuando taladres. La caída de los recortes de perforación puede causar daños.

Compruebe si la fachada es plana.
Errores de impresión, errores y cambios técnicos reservados.

Google translate

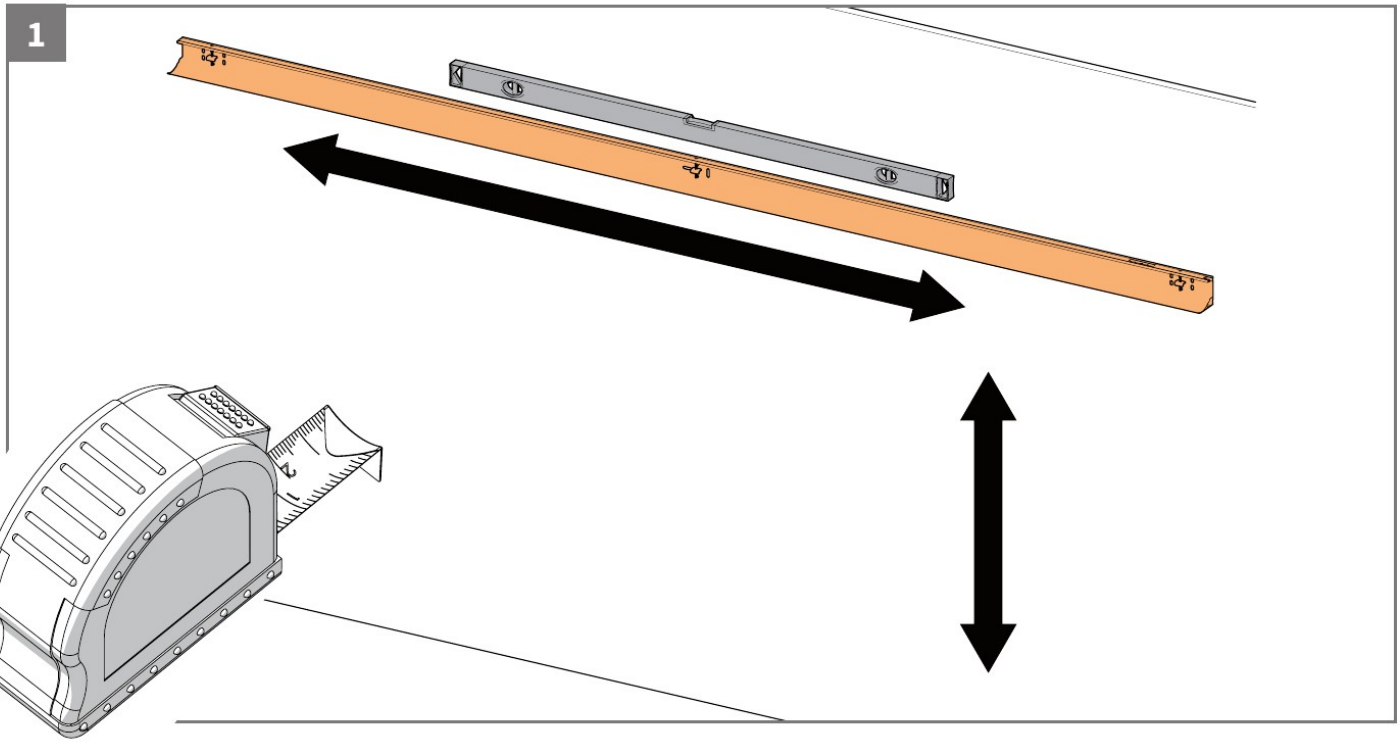
1

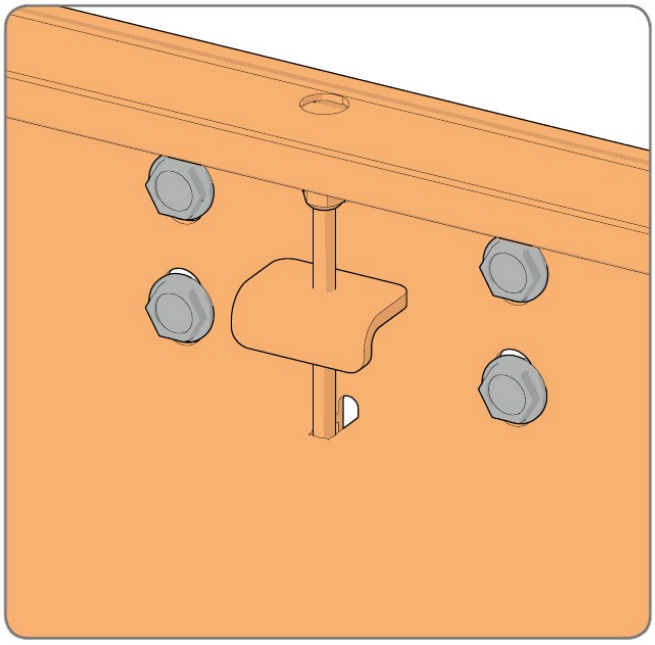

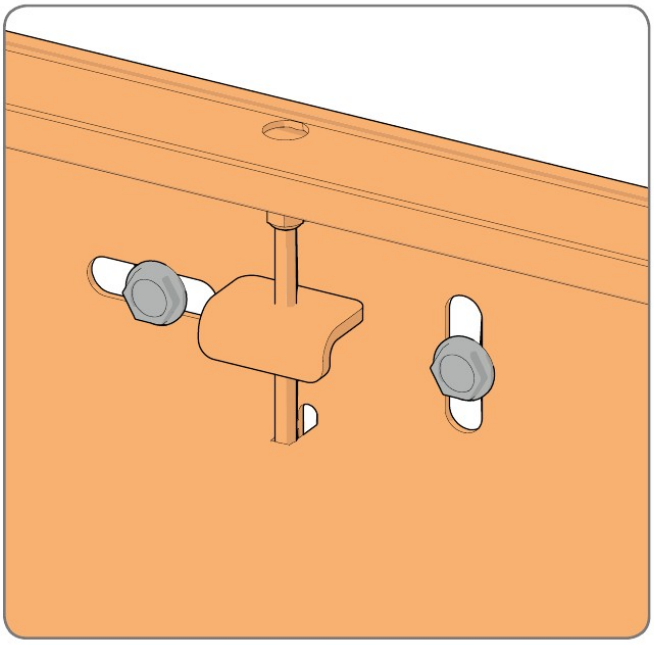

2

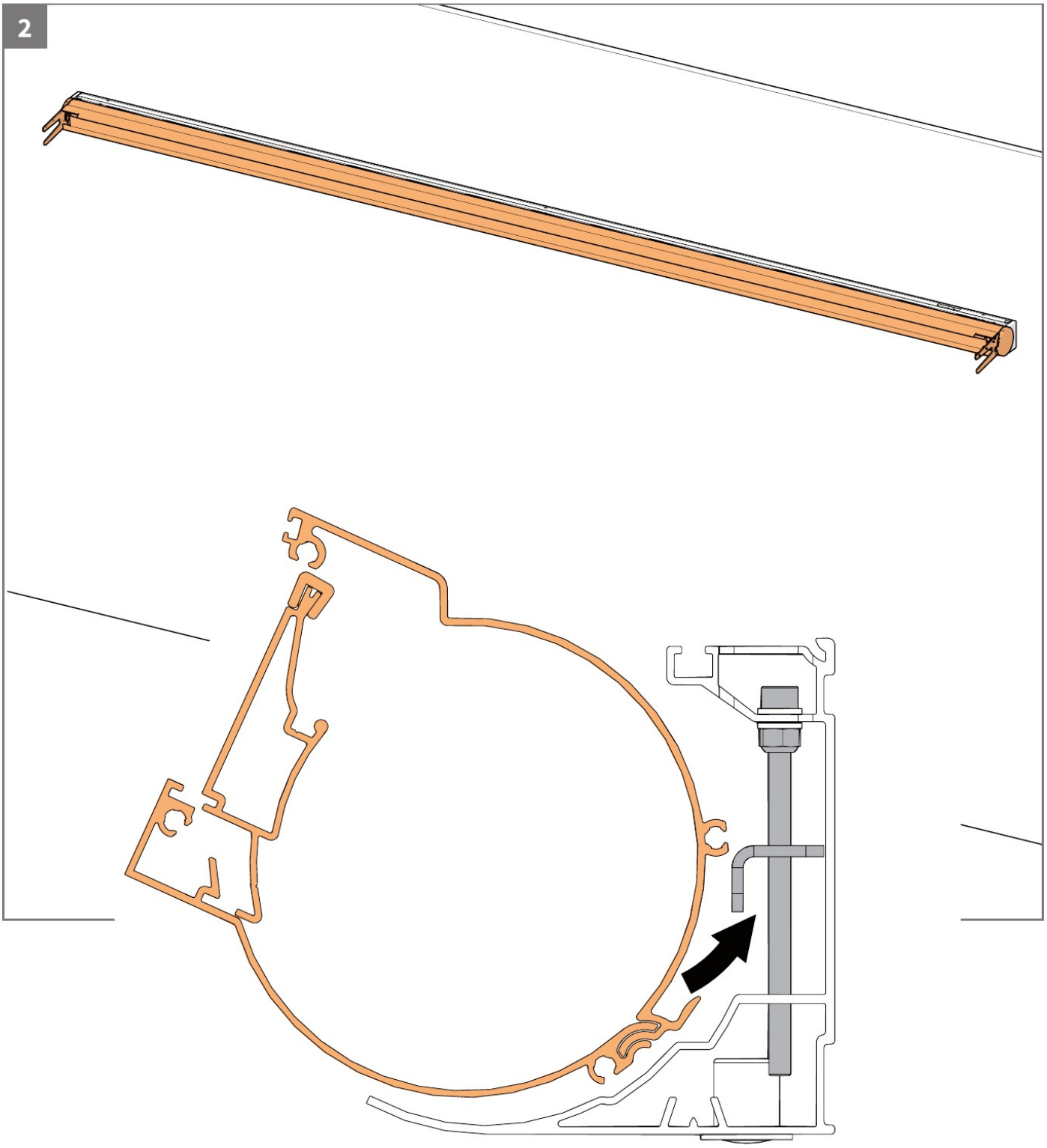

3

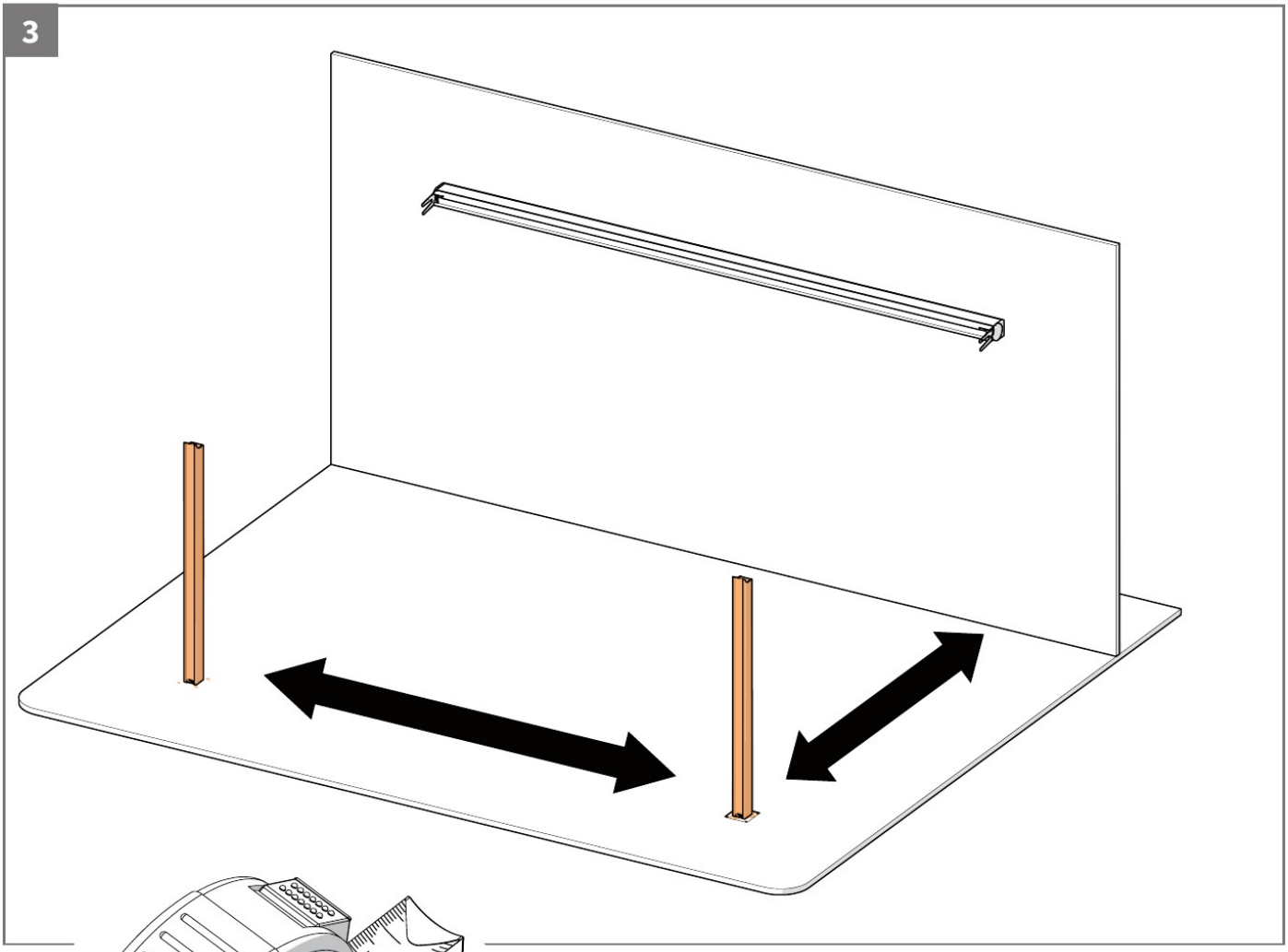

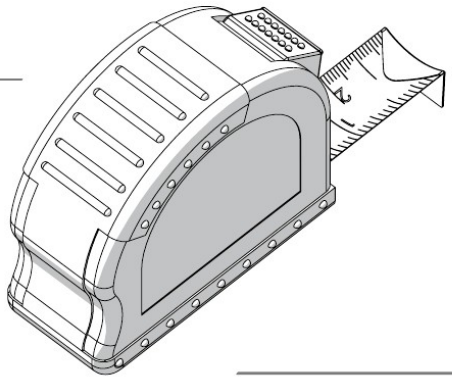



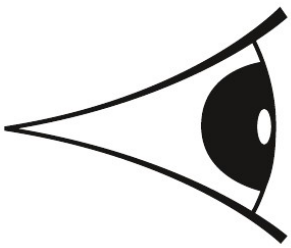

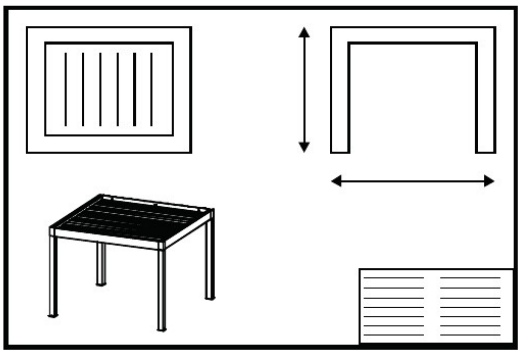

4

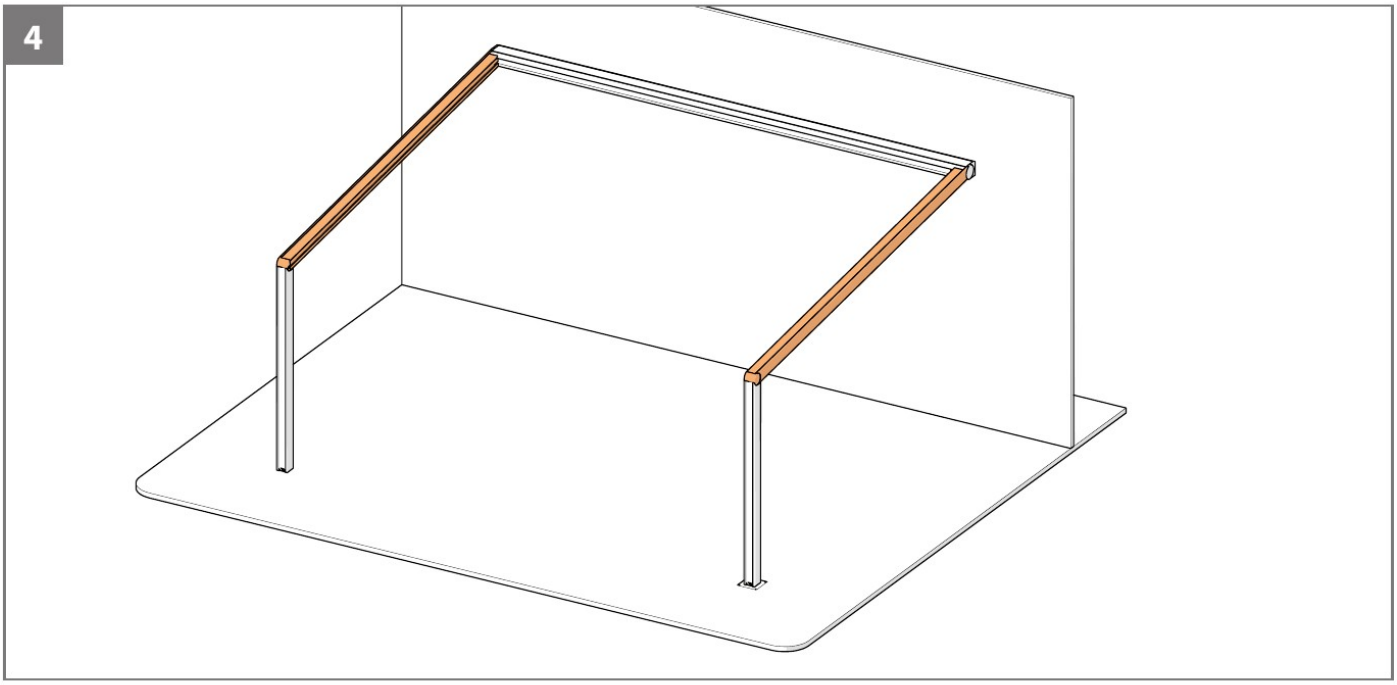

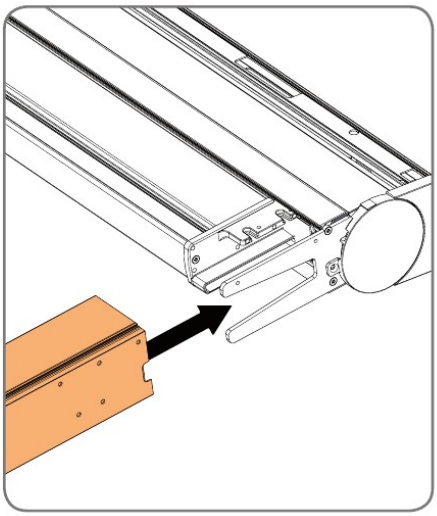

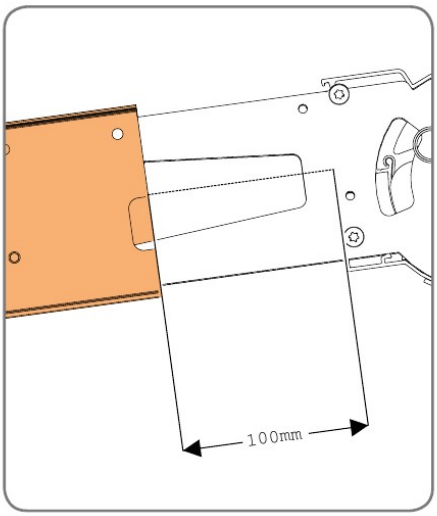

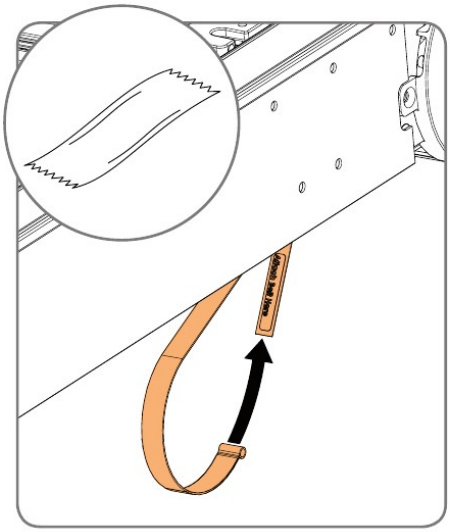

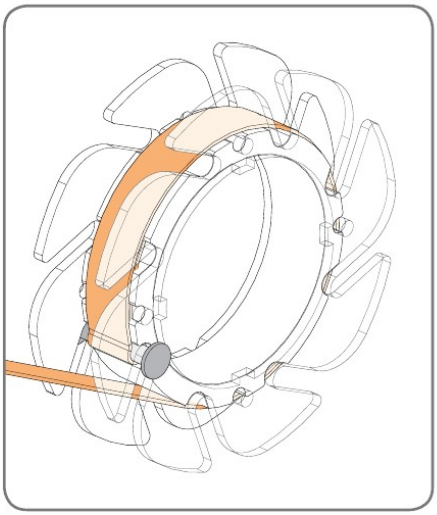

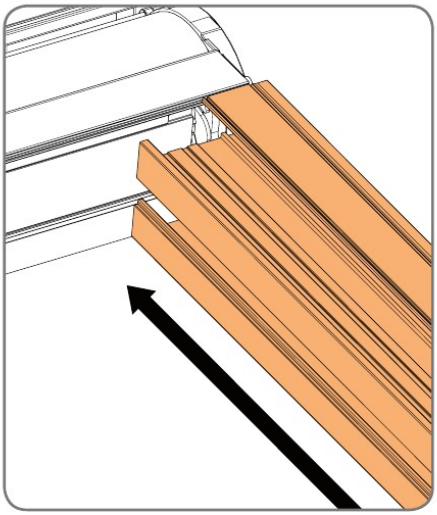

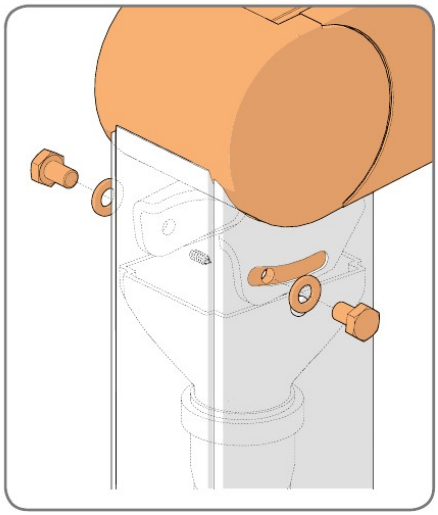

5

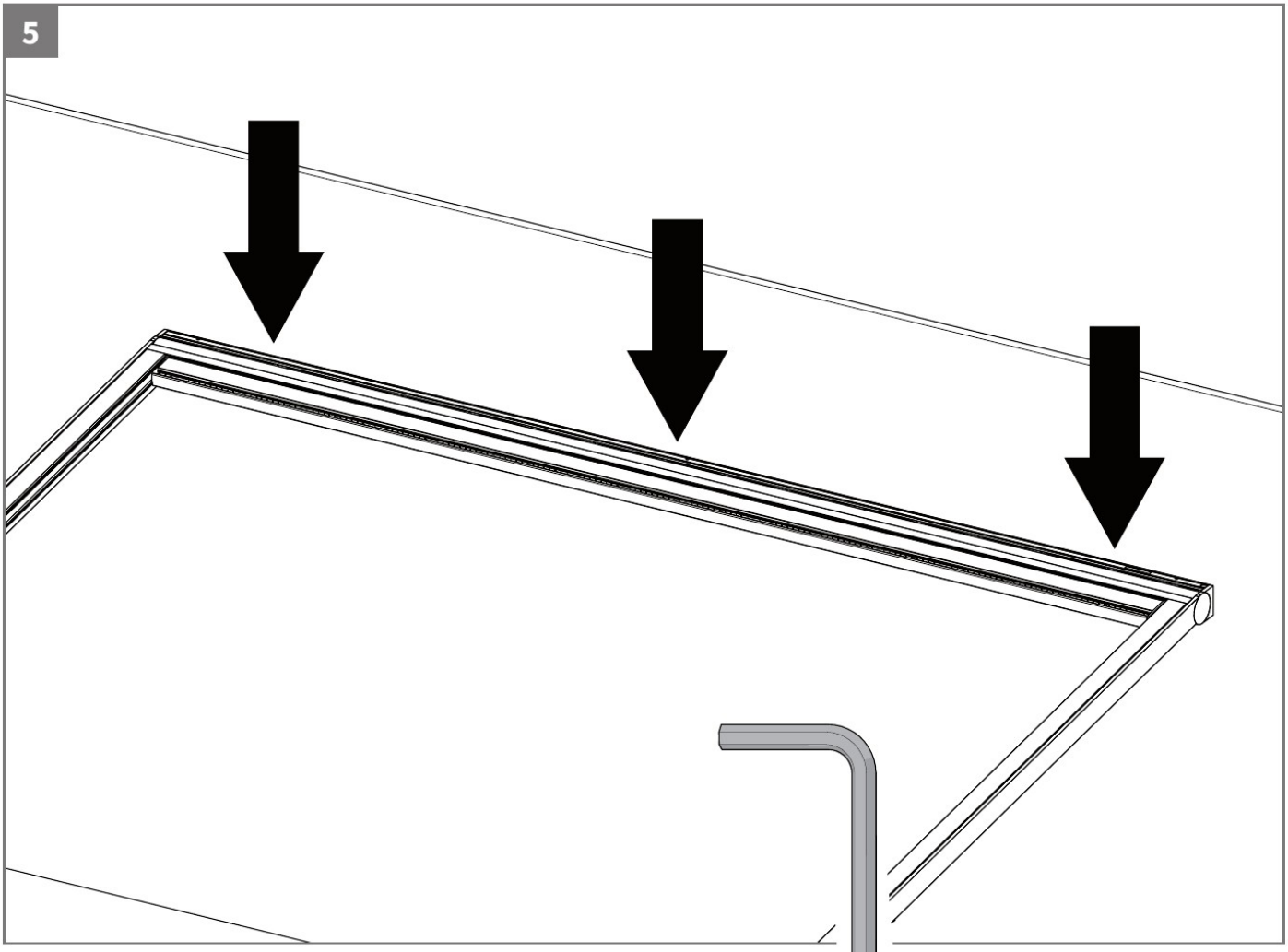

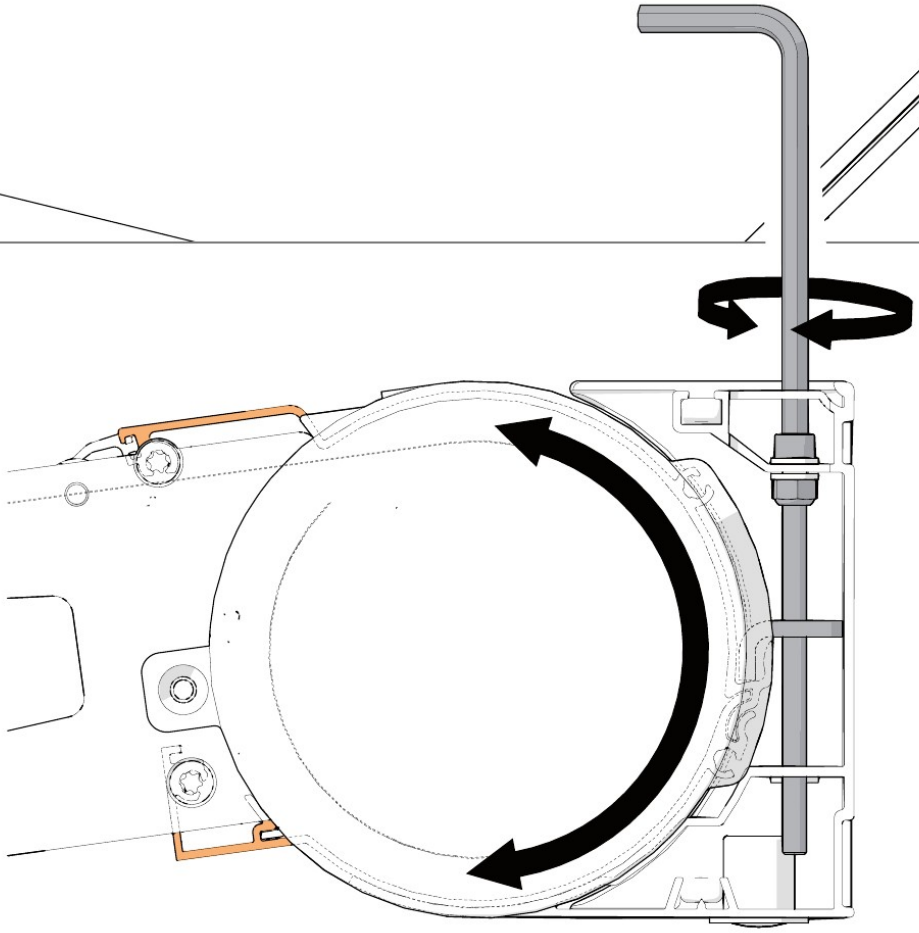

6

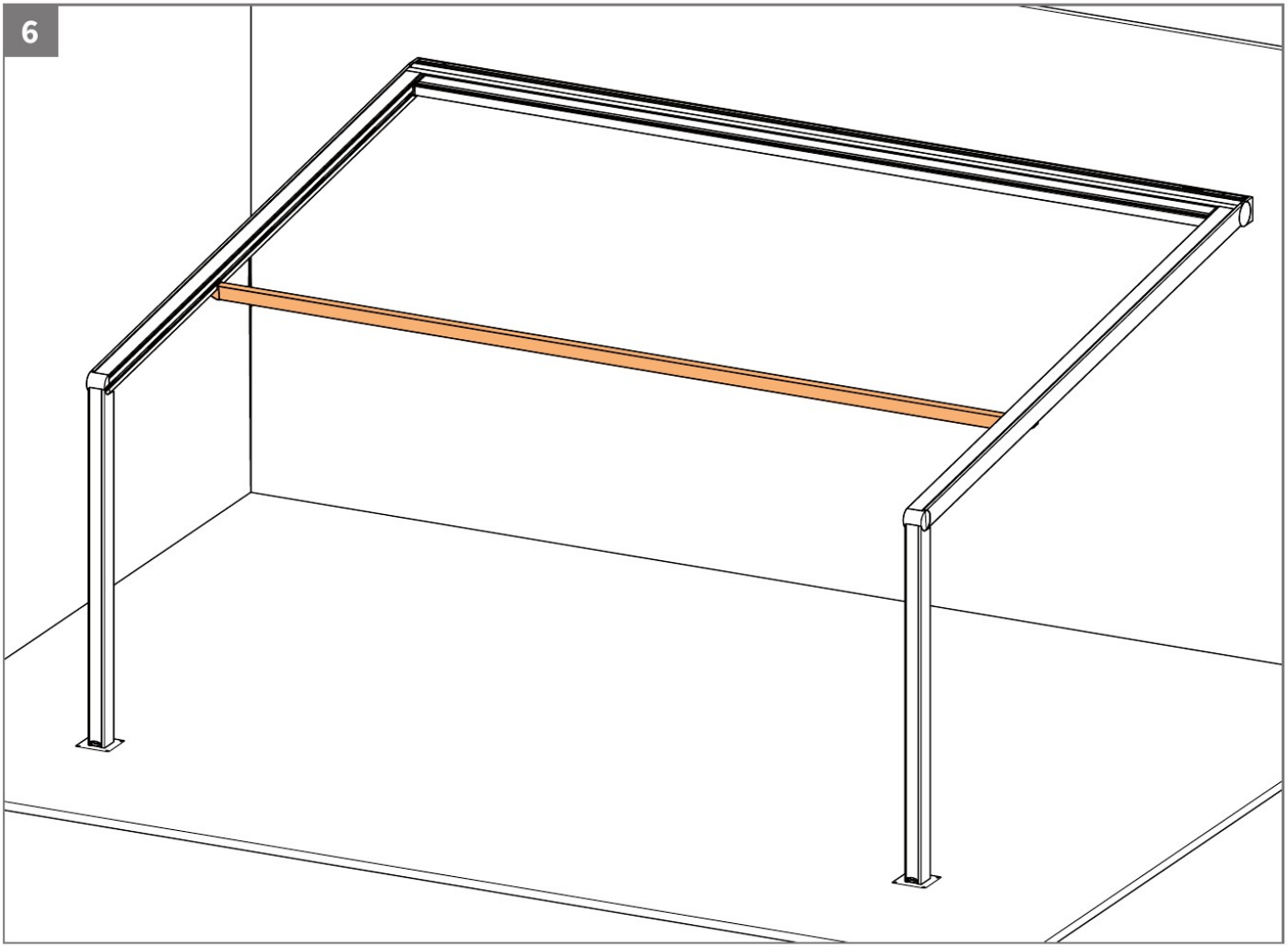

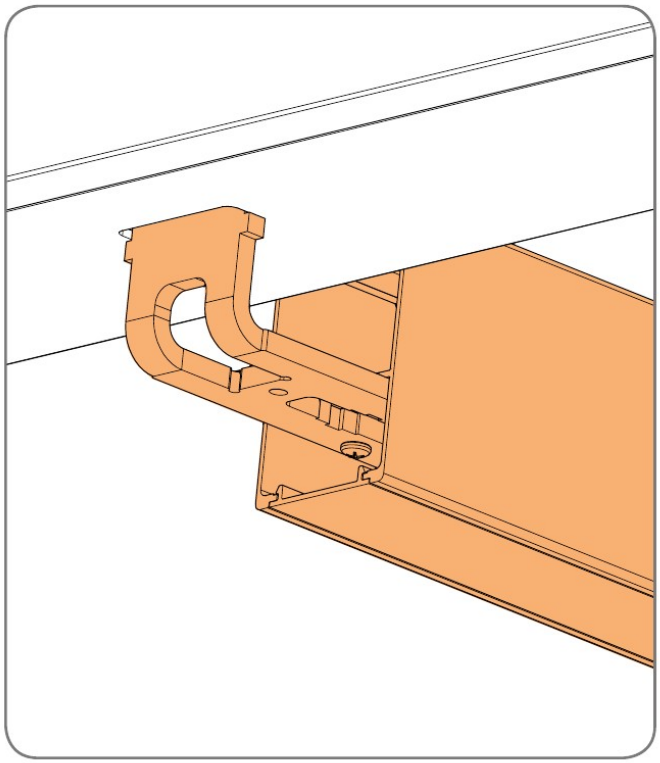

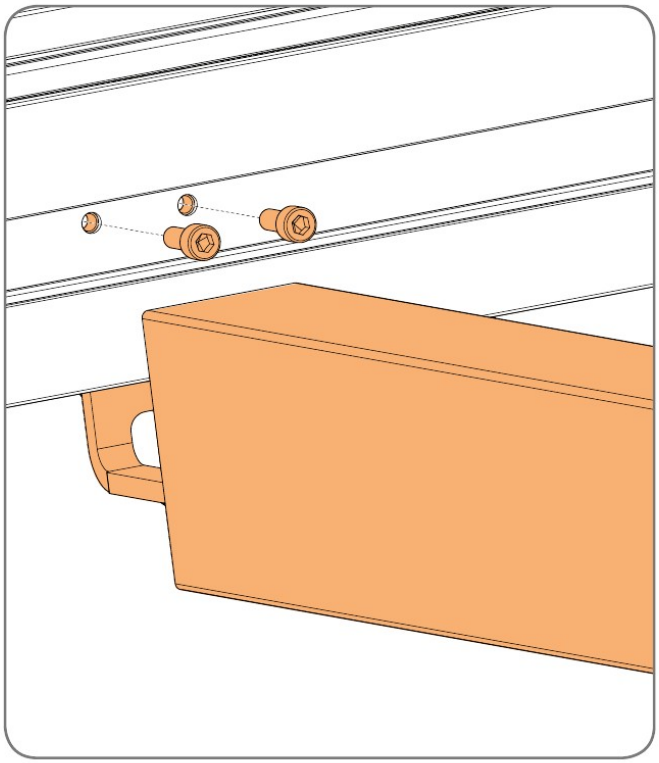

7

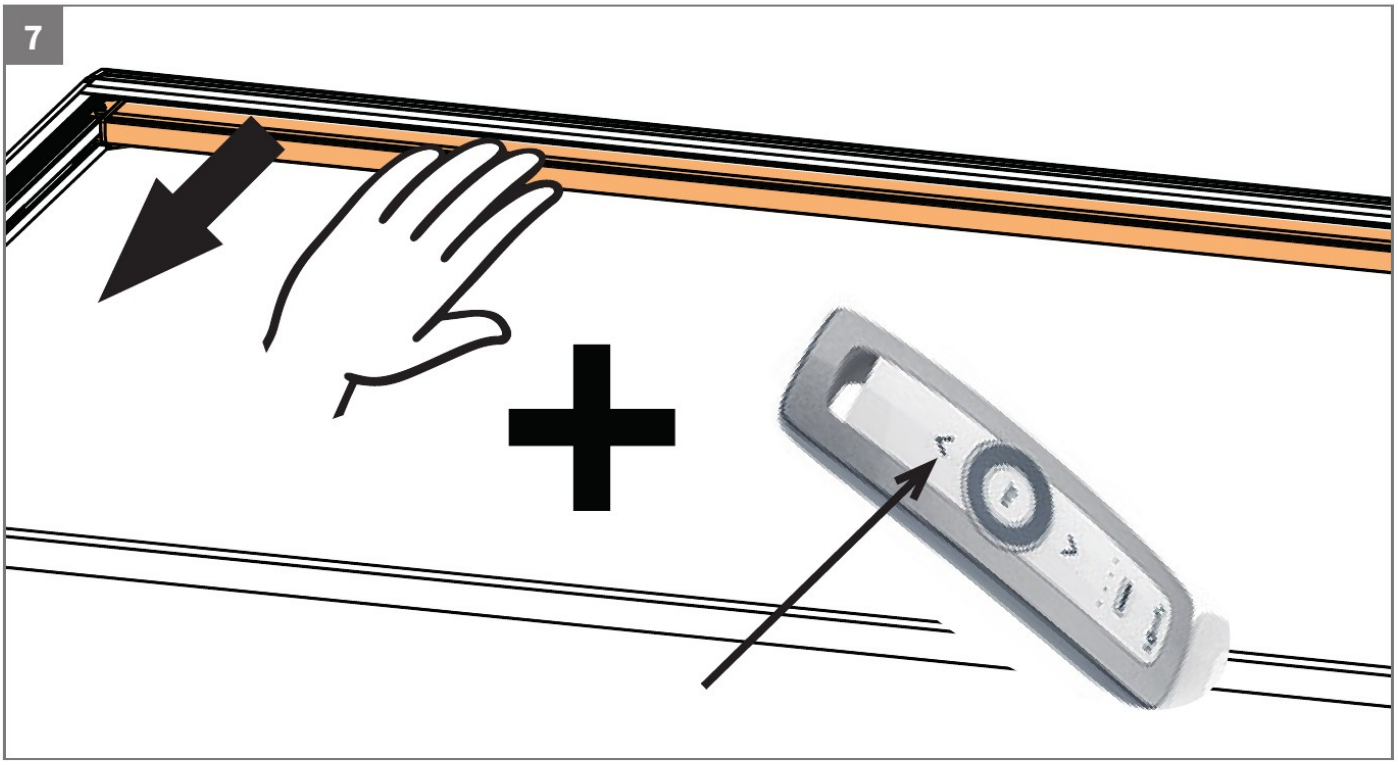

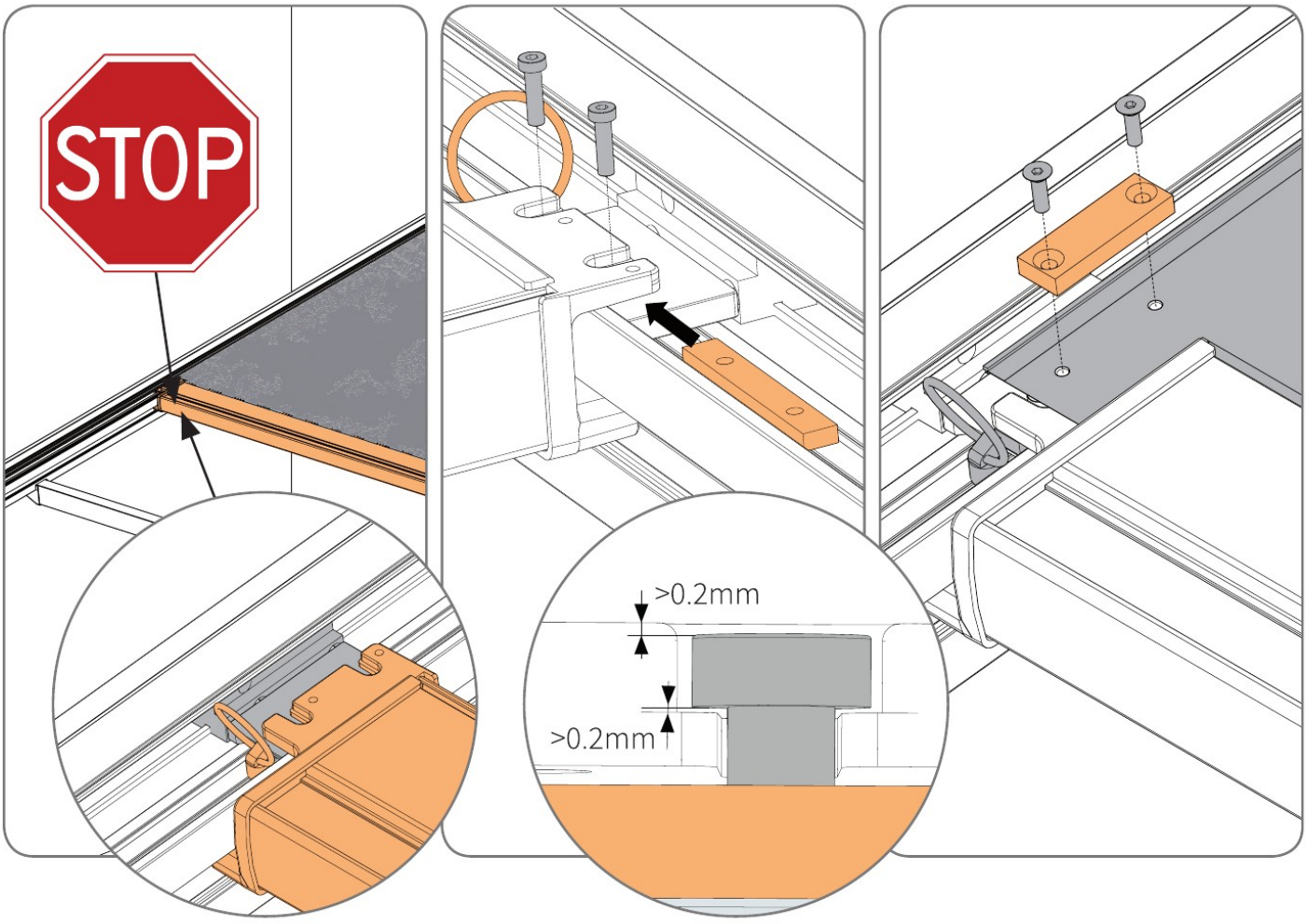

8

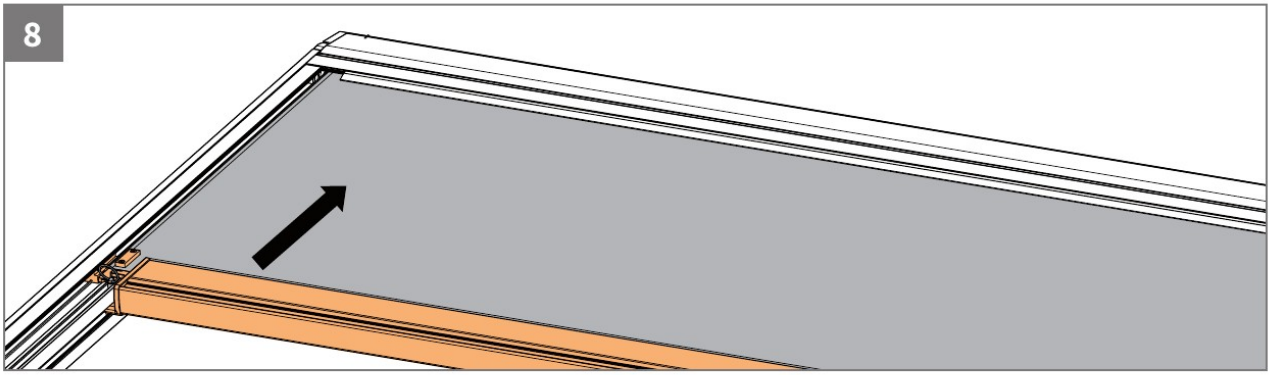

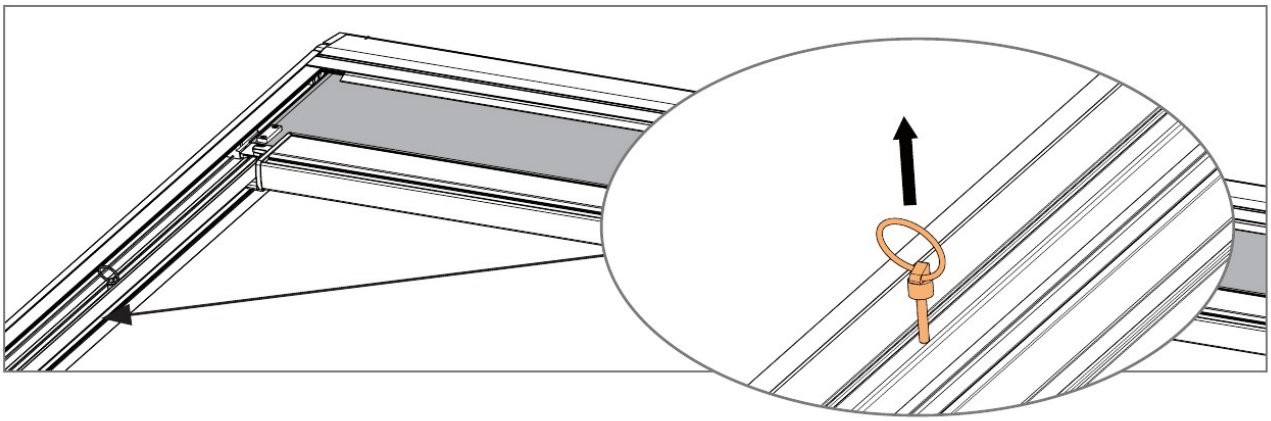

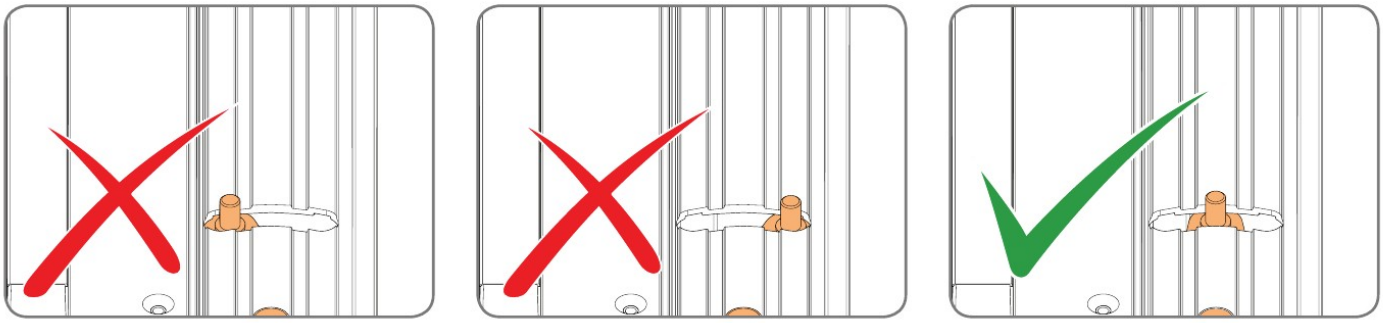

9

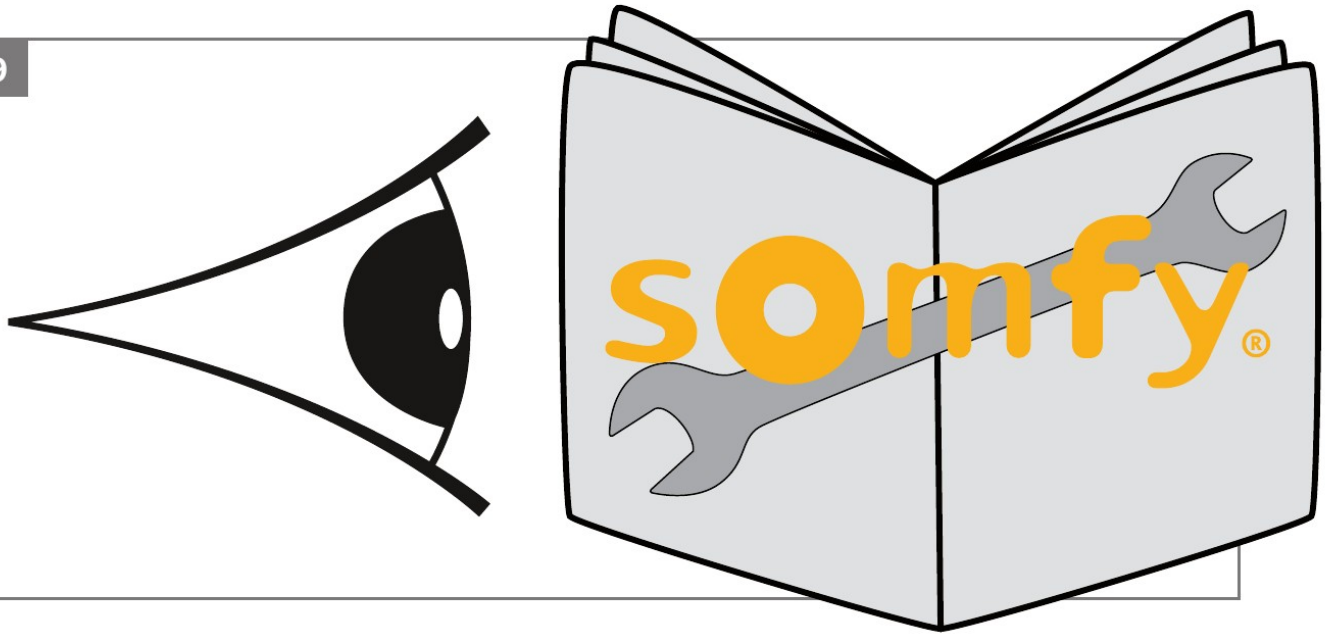

10

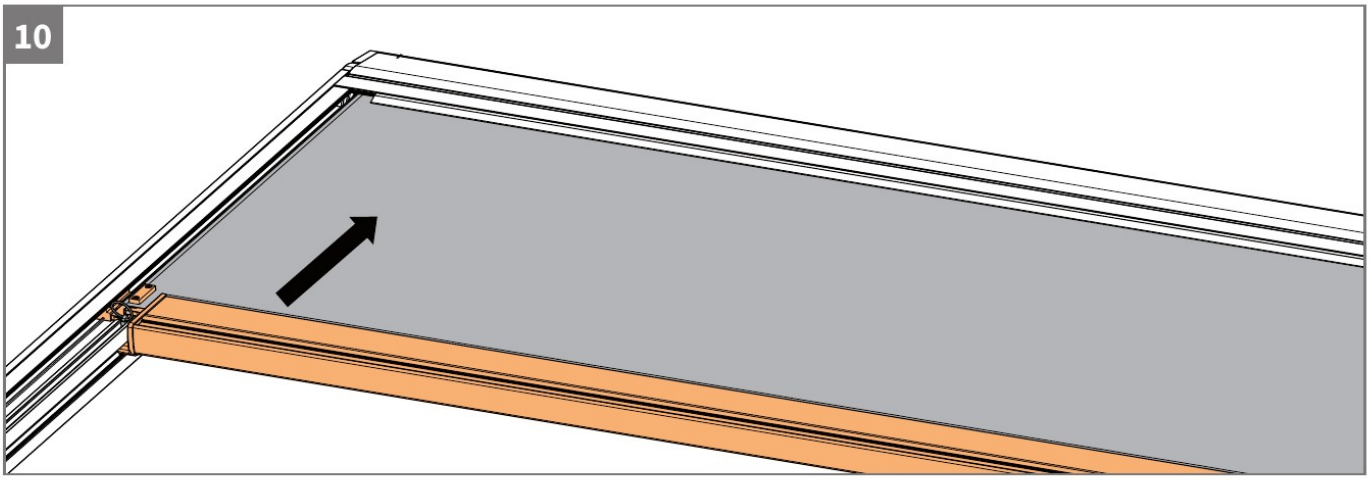

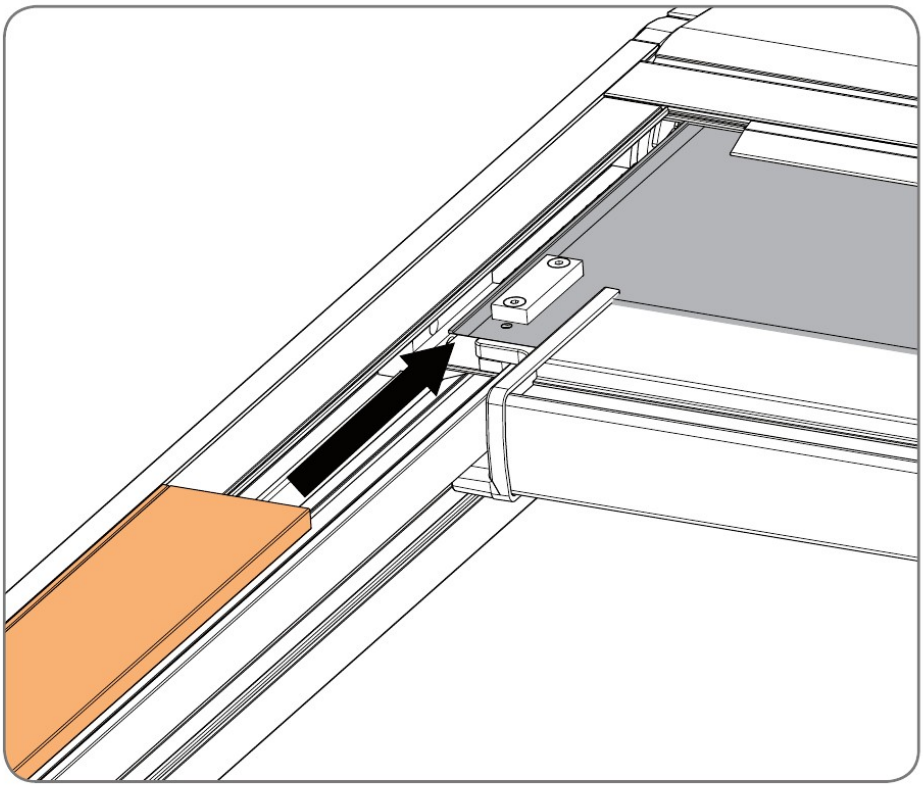

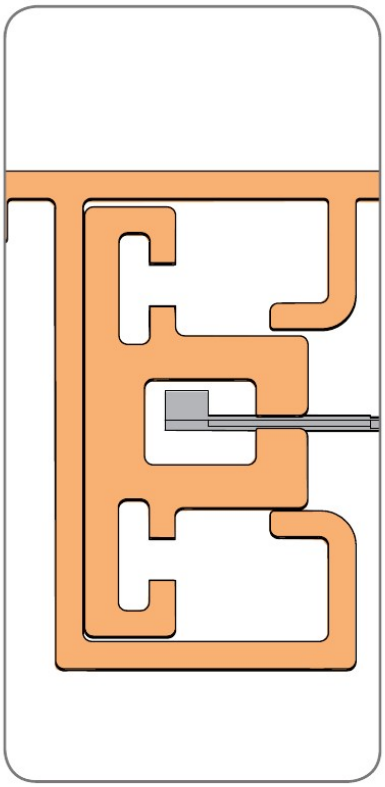

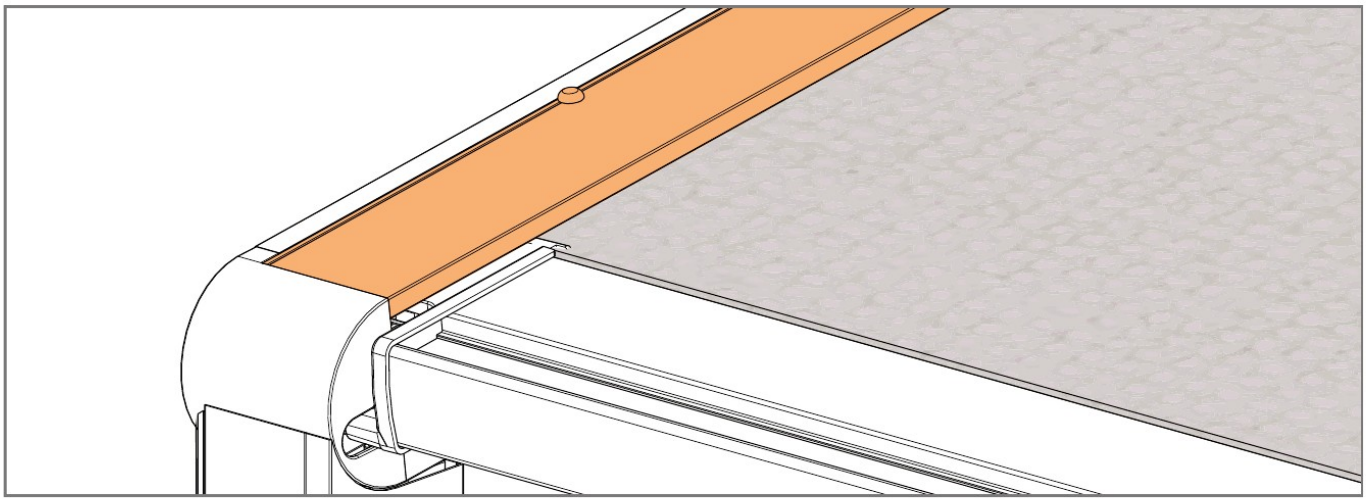

11

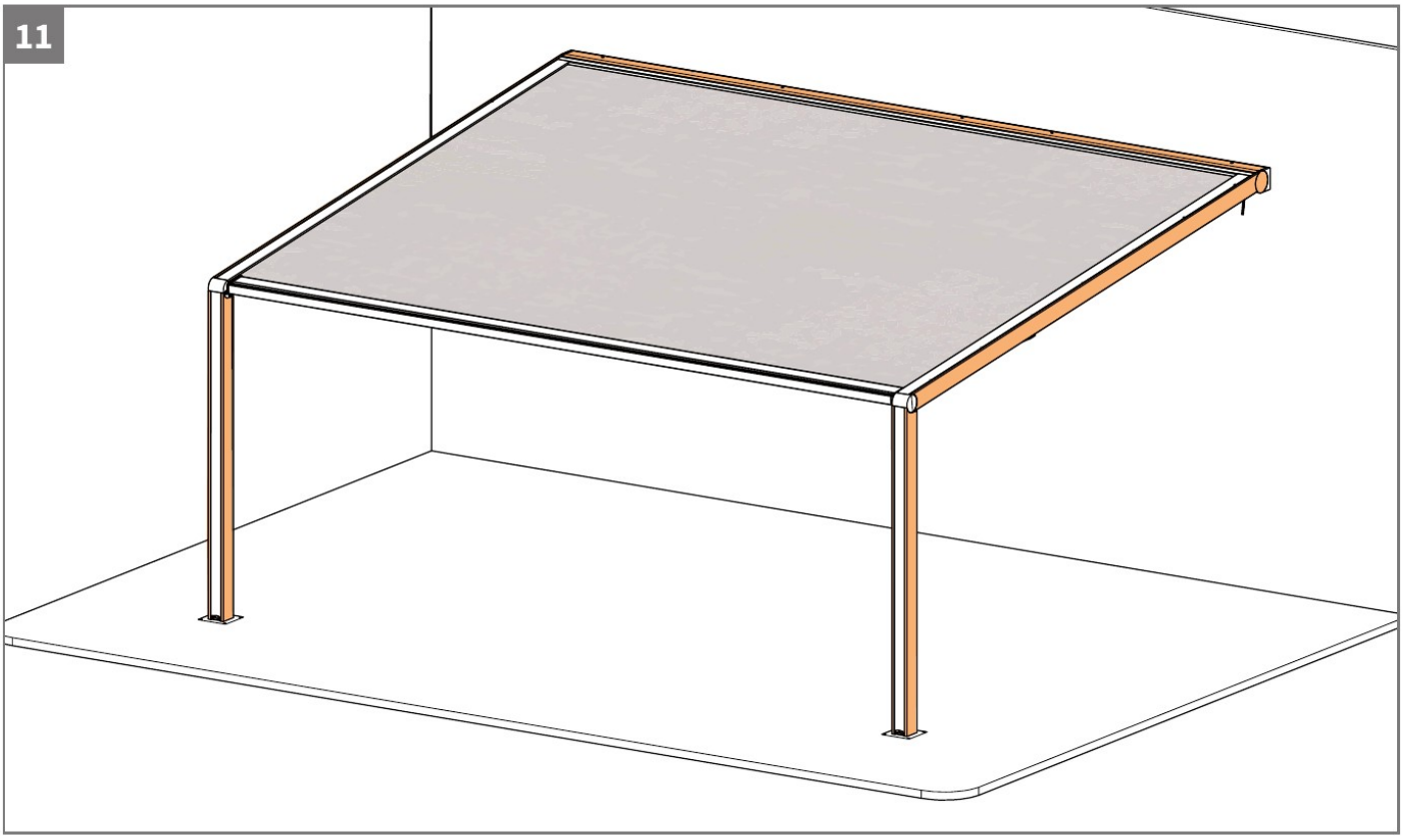

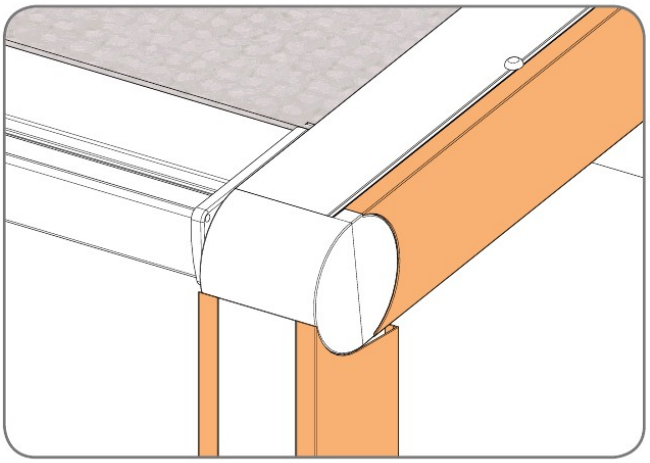

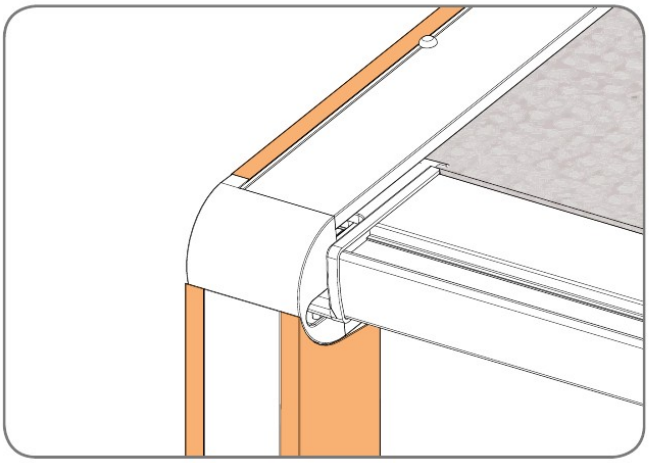

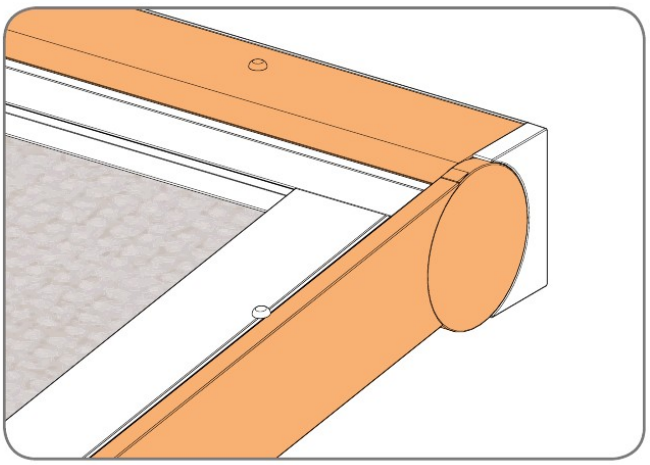

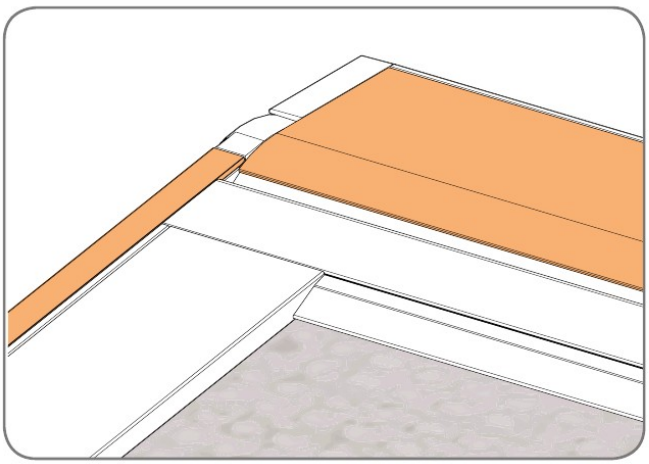

12

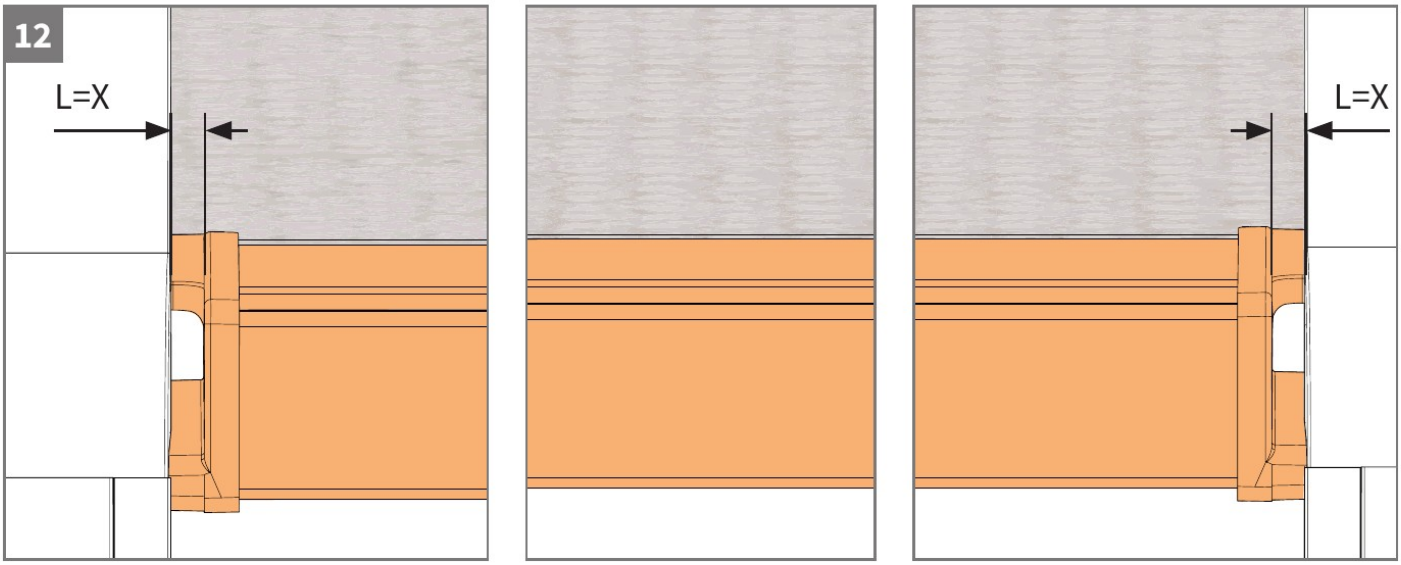

13

